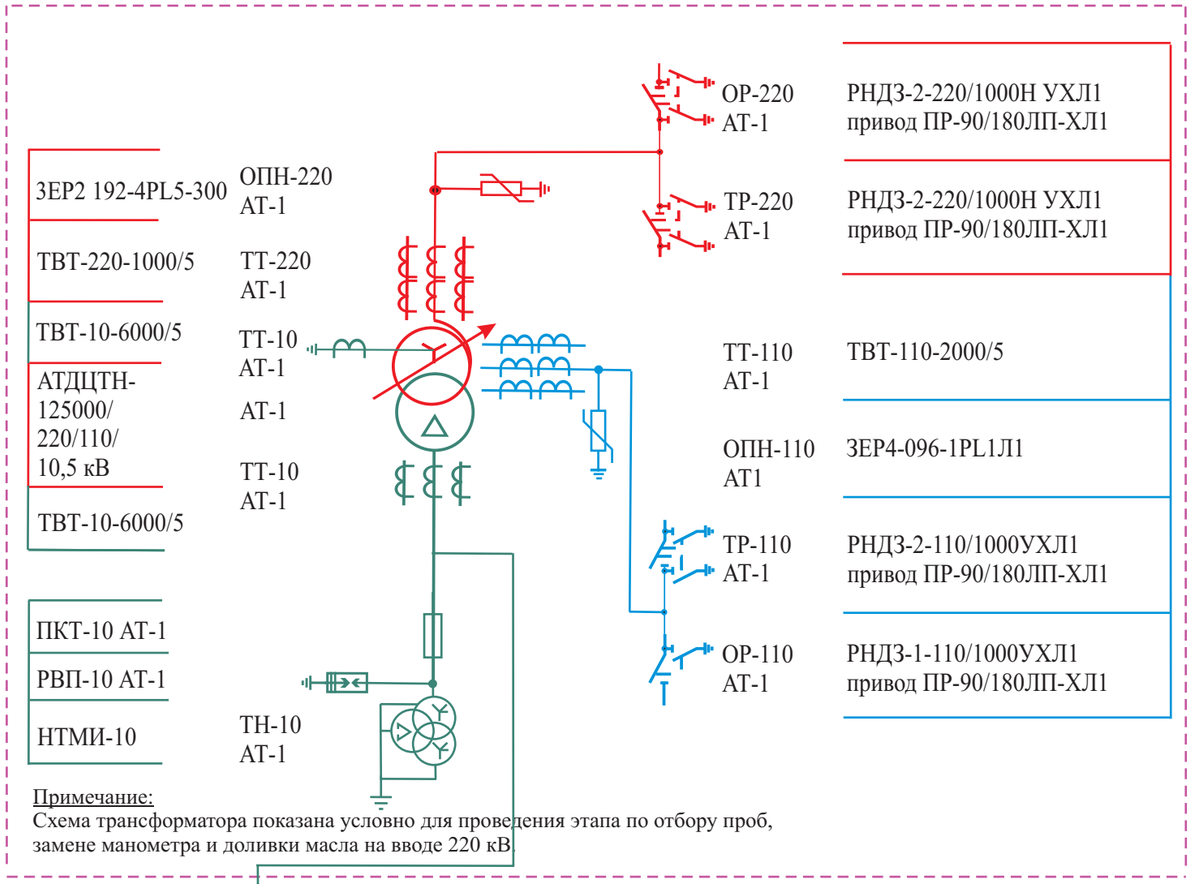

Примечание:
Схема трансформатора показана условно для проведения этапа по отбору проб, замене манометра и доливки масла на вводе 220 кВ.

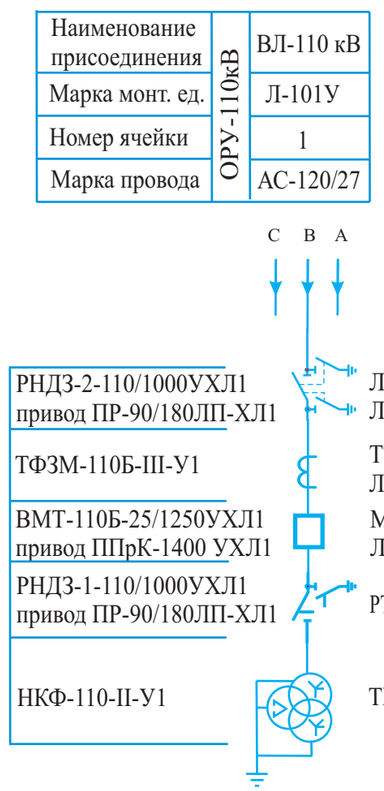

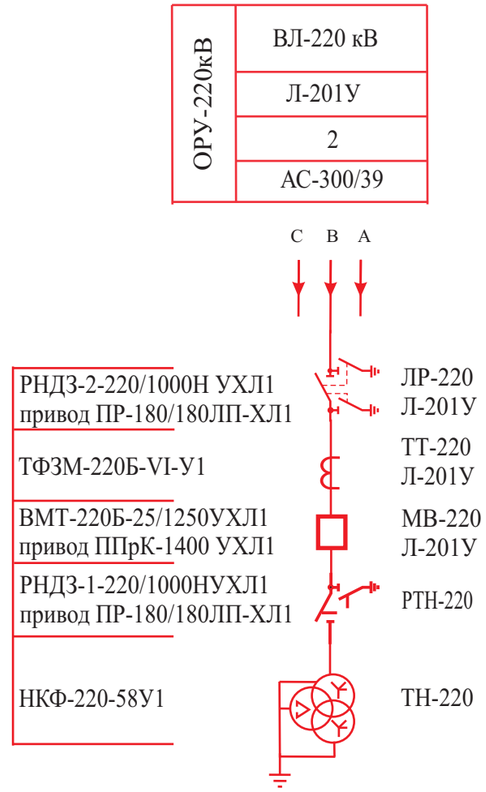

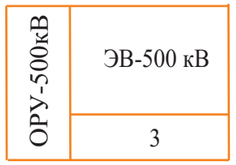

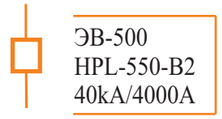

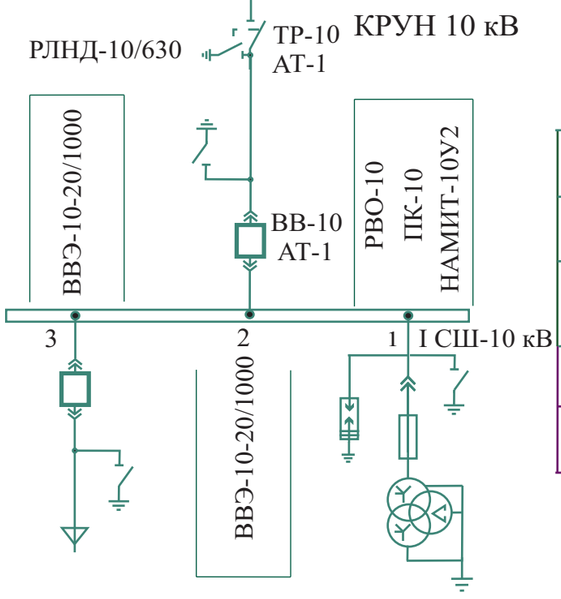

3	2	1
ВВ-10 «КЛ-10кВ»	ВВ-10 «Ввода АТ-1»	ТН-10

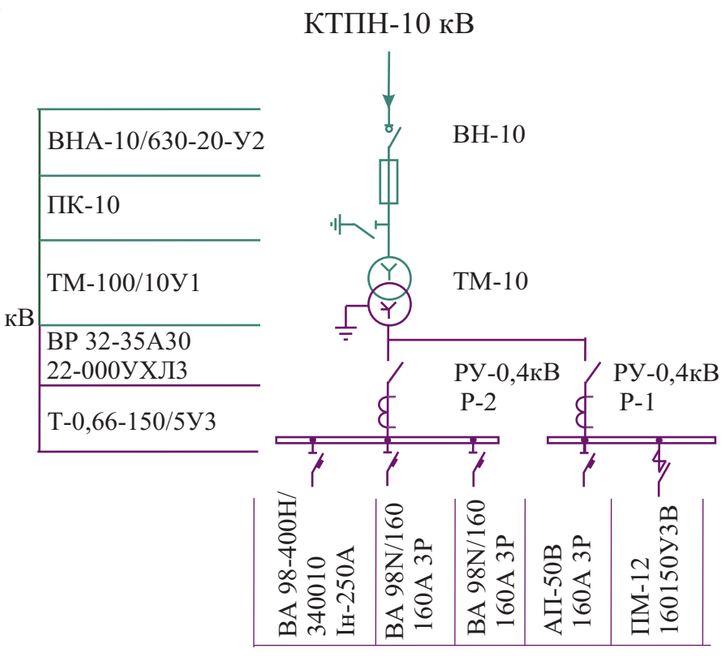

Изм	Кол.уч	Лист.	№ док.	Подпись	Дата
Главный инженер		Аяпбергенов К.М.			19.08.16
Начальник РДЦ		Гавриш Г.А.			19.08.16
Зам.гл.инженера		Адамов Б. Б.			19.08.16
Начальник СПС		Кызыров Б. З.			19.08.16
Инженер СПС		Боганова Ш.Г.			19.08.16

Э6-ПР-3-П1-1-01

Учебно - тренировочный полигон «АО KEGOC»

Электротехническое решение

Стадия	Лист	Листов
Р	1	1

Главная эксплуатационная схема

KEGOC КАЗАХСТАНСКАЯ КОМПАНИЯ ПО УПРАВЛЕНИЮ ЭЛЕКТРИЧЕСКИМИ СЕТЯМИ KAZAKSTAN ELECTRICITY GRID OPERATING COMPANY

г. Астана 2016 год